VT60

Volet de transfert à guillotine pour pose en applique E60 ou EI60 (avec grille)

Rf-Technologies nv • Lange Ambachtstraat 40 • 9860 Oosterzele • Belgium • Tel +32 9 362 31 71 • Fax +32 9 362 33 07 • info@rft.be

www.rft.be

V25-A 03/2017

Table des matières

Classements 3
Présentation du produit VT60 4
Évolution - kits (hors NF) 4
Stockage et manipulation 5
Montage 5
- Commande : fermeture manuelle 5
- Montage en paroi massive 6
- Montage en paroi flexible (ossature métallique et plaques de plâtre) 6
- Raccordement électrique 7
- Installation de la grille 7

Commande et mécanismes 8
Raccordement électrique 8
Caractéristiques certifiées par la marque NF 9
Poids 9
Données de sélection 10
Certifications et approbations 10

Explication des abréviations et pictogrammes

Ln (=Wn) = largeur nominale
Hn = hauteur nominale
Sn = section nette de passage
Auto = autocommandé

E = intégrité
I = isolation thermique
60/120 = durée de résistance au feu
OP = option (livré avec le produit)
KIT = MOD = kit (livré séparément pour réparation ou mise à jour)

GKB (type A) / GKF (type F): "GKB" signale des plaques de plâtre standard (type A selon EN 520); les plaques "GKF" offrent une résistance au feu supérieure pour une même épaisseur (type F selon EN 520)

	section nette optimale et perte de charge minimale		encombrement (profondeur) réduit
	pose à sec en applique		

Gamme	Type de paroi	Paroi	Scellement	Installation	Classement
300x200 mm ≤ VT60 ≤ 800x700 mm	Paroi massive	Béton cellulaire ≥ 100mm	Non applicable	1	EI 60
		Béton ≥ 100mm		1	EI 60
		Béton cellulaire ≥ 100mm		2	E 60
		Béton ≥ 100mm		2	E 60
	Paroi flexible	Ossature métallique et plaques de plâtre Type A (EN 520) ≥ 100mm	Non applicable	1	EI 60
				2	E 60

1 Type de pose : en applique avec grille

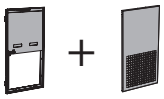

2 type de pose : en applique, sans grille

Présentation du produit VT60

Présentation du produit VT60

Volet de transfert à guillotine certifié NF, testé selon la norme Européenne NF EN 1634-1 et classé E60 ou EI60 (si grille de protection côté sas). D'un encombrement réduit, le VT60 est utilisé comme volet de transfert dans des ERP, IGH et en Habitat collectif. Le volet est installé en applique sur paroi légère et paroi massive de 100 mm. Le volet est ouvert en position d'attente et fermé en position de sécurité. Le déclenchement se fait uniquement par fusible.

Les volets de transfert font partie des systèmes de désenfumage dans des bâtiments IGH et en Habitat collectif. Ils servent comme amenées d'air pour le couloir du côté du sas.

- ☑ installation rapide
- ☑ section nette optimale et perte de charge minimale
- ☑ encombrement (profondeur) réduit
- ☑ léger
- ■ pose à sec en applique
- ■ convient pour montage en applique sans pré-cadre sur paroi légère et massive
- ■ testé conformément à EN 1634-1
- ■ déclenchement par fusible
- ■ sans entretien
- ■ pour applications à l'intérieur

1. compartiment de raccordement
2. cadre en acier
3. lame mobile
4. fusible thermique
5. joint intumescent
6. coulisse
7. contacts de position fin et début de course (option)

Gamme et dimensions VT60

variante sans grille protectrice coté sas (passage net 100%)

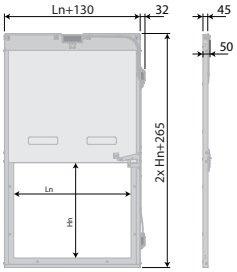

	≥	≤
(Ln x Hn) mm	300x200	800x700

Évolution - kits (hors NF)

FUS72 VT60 Fusible 72°C (par 5 pièces)

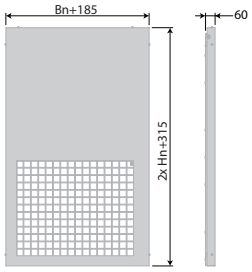

G-VT60 grille de protection côté sas, livrée séparément comme kit

Stockage et manipulation

Étant un élément de sécurité, le produit doit être stocké et manipulé avec soin.

Évitez :

• les chocs et les détériorations
• le contact avec l'eau
• une déformation du cadre

Il est recommandé de :

• décharger dans une zone sèche
• ne pas déplacer le produit en le poussant ou en le faisant rouler
• ne pas utiliser le produit comme échafaudage, table de travail etc.
• ne pas emboîter les petits produits dans les grands

Montage

Généralités

- L'installation doit être conforme au rapport de classement et à la notice technique fournie avec le produit.
- Vérifiez le libre mouvement de la lame mobile.
- Attention :
  - ⚠ lors de la pose, le produit doit être manipulé avec précaution et protégé de toute projection de produits de scellement.
  - ⚠ à la mise en route de l'installation, nettoyez l'ensemble des poussières et salissures.

Commande : fermeture manuelle

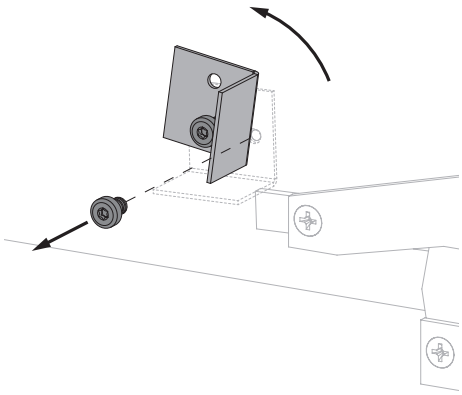

Pour accéder aux trous de fixation ou pour tester manuellement le fonctionnement de la lame, il suffit de dévisser la vis de droite de l'équerre sur laquelle repose le mécanisme fusible. Faites pivoter l'équerre autour de la première vis pour pouvoir faire coulisser la lame du volet librement.

Montage en paroi massive

Le produit a été testé et approuvé en :

Gamme	Type de paroi		Scellement	Classement
300x200 mm ≤ VT60 ≤ 800x700 mm	Paroi massive	Béton/ béton cellulaire ≥ 100mm	Non applicable	EI 60
300x200 mm ≤ VT60 ≤ 800x700 mm	Paroi massive	Béton/béton cellulaire ≥ 100mm	Non applicable	E 60

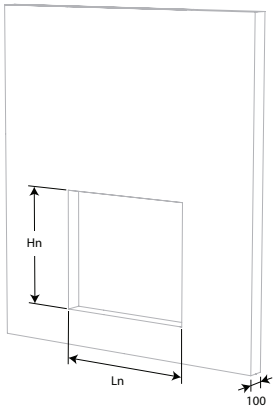

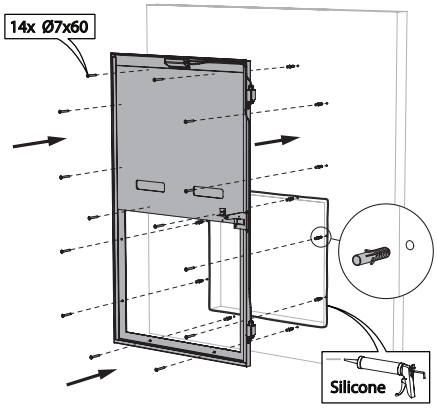

Montage en paroi flexible (ossature métallique et plaques de plâtre)

Le produit a été testé et approuvé en :

Gamme	Type de paroi		Scellement	Classement
300x200 mm ≤ VT60 ≤ 800x700 mm	Paroi flexible	Ossature métallique et plaques de plâtre Type A (EN 520) ≥ 100mm	Non applicable	EI 60
300x200 mm ≤ VT60 ≤ 800x700 mm	Paroi flexible	Ossature métallique et plaques de plâtre Type A (EN 520) ≥ 100mm	Non applicable	E 60

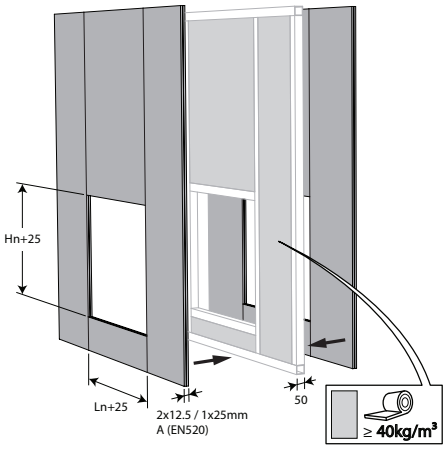

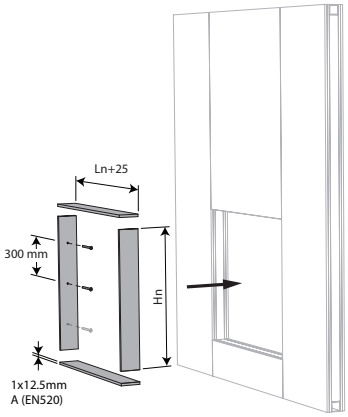

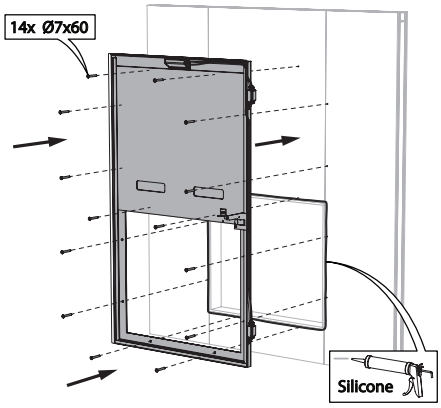

Raccordement électrique

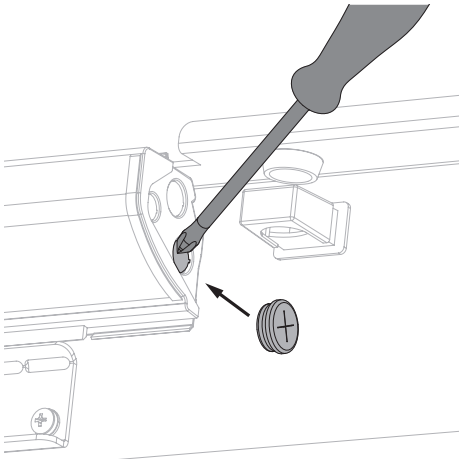

Percez l'ouverture dans la boîte de raccordement.
Montez le passe-fil livré avec le produit.

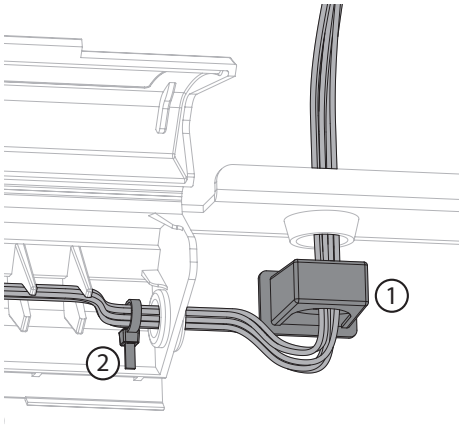

Faites passer les câbles par l'ouverture. Utilisez le clip de fixation (1) et le collier serre-câble (2) pour fixer les câbles dans le boîtier de raccordement et raccordez selon le schéma de raccordement.

Respectez les règles d'installation établies par l'article 6.1 de la NF S 61-932.

Installation de la grille

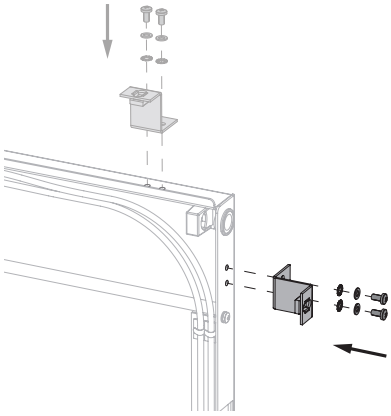

Sélectionnez la position de l'équerre adéquate pour votre projet.

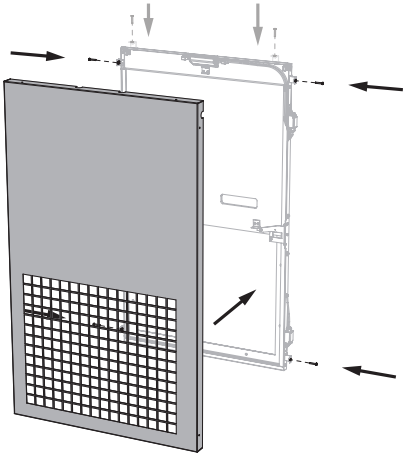

Fixez les équerres, puis la grille.

Entretien

- Sans entretien particulier.
- Prévoyez au moins deux contrôles chaque année.
- Nettoyez poussière et autres particules avant la mise en service.
- Respectez les prescriptions de maintenance locales (par exemple norme NF S 61-933) et EN13306.

Commande et mécanismes

FUS72-VT60 Fusible

Le fusible maintient la lame du volet en position ouverte.

Options - à la commande

FDC VT60	Contact de position unipolaire fin et début de course (pré-monté)
DC VT60	Contact de position unipolaire début de course (pré-monté)
FC VT60	Contact de position unipolaire fin de course (pré-monté)

Raccordement électrique

FUS72-VT60

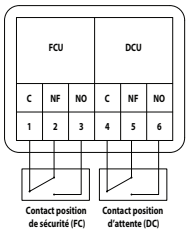

Représentation des contacts "POSITION ATTENTE"

MEC	Tension nominale moteur, bobine; Puissance, temps de réarmement, temps de marche ressort, puissance acoustique, câbles:	contacts de position standard	Classe de protection
FUS72-VT60	n.a.	contact de position fin de course (option FCU) 1mA...6A DC 5V...AC250V	IP 42

Caractéristiques certifiées par la marque NF

	VT60 + FUS72-VT60
Type	Volet de transfert à guillotine
Dimensions	Voir tableau de classement NF p. 14
Surface libre Sn [dm²]	(Ln x Hn)/10.000
Sens de circulation de l'air	indifférent
Produit modulaire	non
Fonctionnement	À énergie intrinsèque
Mode de commande autocommandé	par la fonte du fusible thermique à partir de 72°C
Mode de commande télécommandé	n.a.
Obligation	Le déclencheur thermique disposant d'un élément sensible à la température doit être conforme à la norme ISO 10294-4 : 2001 ; Contact de position de sécurité fin de course (FCU) ; Contact de position d'attente (DCU)
Interdiction	réarmement à distance
Essai d'endurance (cycles)	Après 150 cycles les caractéristiques sont restées dans les valeurs limites déclarées
Classe de protection	IP 42
Tension et puissance	voir raccordements électriques p. 12
Sens du feu, type et sens de montage, classement	sens du feu: indifférent pour E60, côté couloir pour EI60; type de montage: en applique; sens de montage: à axe de lame vertical;détails: voir ci-après selon la certification NF (voir Déclaration des Performances selon la certification CE)

Gamme	Type de paroi	Paroi	Classement	Scellement	Installation
300x200 mm ≤ VT60 ≤ 800x700 mm	Paroi massive	Béton/béton cellulaire ≥ 100mm	EI 60	Non applicable	en applique avec grille
300x200 mm ≤ VT60 ≤ 800x700 mm	Paroi massive	Béton/béton cellulaire ≥ 100mm	E 60	Non applicable	en applique
300x200 mm ≤ VT60 ≤ 800x700 mm	Paroi flexible	Ossature métallique et plaques de plâtre Type A (EN 520) ≥ 100mm	EI 60	Non applicable	en applique avec grille
300x200 mm ≤ VT60 ≤ 800x700 mm	Paroi flexible	Ossature métallique et plaques de plâtre Type A (EN 520) ≥ 100mm	E 60	Non applicable	en applique

La marque NF garantit : la conformité à la norme NF S 61-937 Parties 1 et 11 : "Systèmes de Sécurité Incendie Dispositifs Actionnés de Sécurité" ; vaut présomption de conformité à l'arrêt national du 22 mars 2004 modifié le 14 mars 2011 pour le classement de résistance au feu ; les valeurs des caractéristiques mentionnées dans ce document. Organisme Certificateur : AFNOR Certification, 11 Rue Francis de Pressensé, F93571 La Plaine Saint-Denis Cedex ; Sites internet: http://www.afnor.org et http://www.marque-nf.com ; Téléphone: +33 (0)1.41.62.80.00, Télécopie: +33 (0)1.49.17.90.00, Email: certification@afnor.org

Poids

VT60

Hn\Ln [mm]		300	350	400	450	500	550	600	650	700	750	800				
200	kg	5,6	6,3	7,0	7,6	8,3	9,0	9,7	10,3	11,0	11,7	12,4				
250	kg	6,5	7,3	8,1	8,8	9,6	10,4	11,2	12,0	12,7	13,5	14,3				
300	kg	7,4	8,3	9,2	10,1	10,9	11,8	12,7	13,6	14,5	15,4	16,3				
350	kg	7,4	8,3	9,2	10,1	10,9	11,8	12,7	13,6	14,5	15,4	16,3				
400	kg	9,2	10,3	11,4	12,5	13,6	14,7	15,8	16,9	18,0	19,1	20,2				
450	kg	10,1	11,3	12,5	13,7	14,9	16,1	17,3	18,5	19,7	20,9	22,1				
500	kg	10,9	12,3	13,6	14,9	16,2	17,5	18,8	20,1	21,4	22,7	24,1				
550	kg	11,8	13,2	14,7	16,1	17,5	18,9	20,3	21,7	23,2	24,6	26,0				
600	kg	12,7	14,2	15,8	17,3	18,8	20,3	21,9	23,4	24,9	26,4	27,9				
650	kg	13,6	15,2	16,9	18,5	20,1	21,7	23,4	25,0	26,6	28,3	29,9				
700	kg	14,5	16,2	18,0	19,7	21,4	23,2	24,9	26,6	28,4	30,1	31,8				

Graphiques de sélection

G-VT60

Hn\Ln [mm]		300	350	400	450	500	550	600	650	700	750	800				
200	kg	2,7	2,9	3,1	3,3	3,5	3,7	3,9	4,1	4,3	4,5	4,7				
250	kg	3,0	3,2	3,4	3,7	3,9	4,1	4,3	4,5	4,7	5,0	5,2				
300	kg	3,3	3,5	3,8	4,0	4,2	4,5	4,7	4,9	5,2	5,4	5,6				
350	kg	3,6	3,8	4,1	4,3	4,6	4,8	5,1	5,3	5,6	5,9	6,1				
400	kg	3,9	4,1	4,4	4,7	4,9	5,2	5,5	5,8	6,0	6,3	6,6				
450	kg	4,1	4,4	4,7	5,0	5,3	5,6	5,9	6,2	6,5	6,8	7,0				
500	kg	4,4	4,7	5,0	5,4	5,7	6,0	6,3	6,6	6,9	7,2	7,5				
550	kg	4,7	5,0	5,4	5,7	6,0	6,3	6,7	7,0	7,3	7,6	8,0				
600	kg	5,0	5,3	5,7	6,0	6,4	6,7	7,1	7,4	7,8	8,1	8,4				
650	kg	5,3	5,6	6,0	6,4	6,7	7,1	7,5	7,8	8,2	8,5	8,9				
700	kg	5,6	5,9	6,3	6,7	7,1	7,5	7,9	8,2	8,6	9,0	9,4				

Données de sélection

VT60 - section nette

Hn\Ln [mm]		300	350	400	450	500	550	600	650	700	750	800
200	Sn [m^2]	0,0600	0,0700	0,0800	0,0900	0,1000	0,1100	0,1200	0,1300	0,1400	0,1500	0,1600
250	Sn [m^2]	0,0750	0,0875	0,1000	0,1125	0,1250	0,1375	0,1500	0,1625	0,1750	0,1875	0,2000
300	Sn [m^2]	0,0900	0,1050	0,1200	0,1350	0,1500	0,1650	0,1800	0,1950	0,2100	0,2250	0,2400
350	Sn [m^2]	0,1050	0,1225	0,1400	0,1575	0,1750	0,1925	0,2100	0,2275	0,2450	0,2625	0,2800
400	Sn [m^2]	0,1200	0,1400	0,1600	0,1800	0,2000	0,2200	0,2400	0,2600	0,2800	0,3000	0,3200
450	Sn [m^2]	0,1350	0,1575	0,1800	0,2025	0,2250	0,2475	0,2700	0,2925	0,3150	0,3375	0,3600
500	Sn [m^2]	0,1500	0,1750	0,2000	0,2250	0,2500	0,2750	0,3000	0,3250	0,3500	0,3750	0,4000
550	Sn [m^2]	0,1650	0,1925	0,2200	0,2475	0,2750	0,3025	0,3300	0,3575	0,3850	0,4125	0,4400
600	Sn [m^2]	0,1800	0,2100	0,2400	0,2700	0,3000	0,3300	0,3600	0,3900	0,4200	0,4500	0,4800
650	Sn [m^2]	0,1950	0,2275	0,2600	0,2925	0,3250	0,3575	0,3900	0,4225	0,4550	0,4875	0,5200
700	Sn [m^2]	0,2100	0,2450	0,2800	0,3150	0,3500	0,3850	0,4200	0,4550	0,4900	0,5250	0,5600

Certifications et approbations

Tous nos produits sont soumis à des tests par des institutions officielles. Les rapports de ces tests forment la base des certifications des produits.

en demande

9001: 2008

Si les manipulations ne se déroulent pas conformément à la présente notice, Rf-Technologies ne peut pas être tenu responsable et les conditions de garantie ne seront pas d'application!