TF-VE N
POMPE A VIDE

AVANTAGES

- **Fiabilité**
- **Vide final élevé**

GAMMES

- 6 modèles 2 étages
- **Débit** : de 42 l/mn à 283 l/mn (50Hz)

DESCRIPTION

- Structure du corps intégrée, meilleure précision, vide final élevé.
- Système de recyclage forcé d'huile, plus efficace et qui dure plus longtemps.
- Grand hublot permettant de vérifier le niveau d'huile
- TF VE N possède un vacuomètre

ENCOMBREMENT

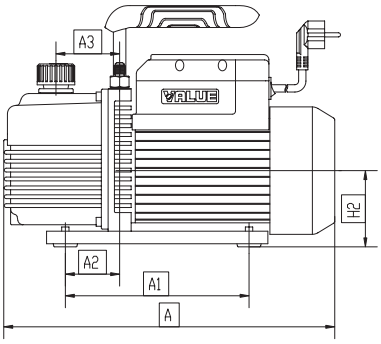

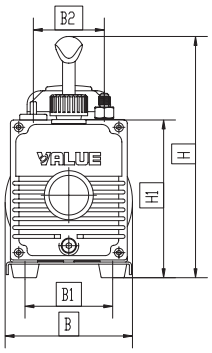

Modèle	A	A1	A2	A3	B	B1	B2	H	H1	H2
TF-VE215N	308	118	30	50	124	76		224	141	71
TF-VE225N	318	144	40	61	124	84	68	234	154	76
TF-VE245N	338	144	40	61	138	84	74	244	166	78
TF-VE260N	395	174	66	85	145	99	74	257	179	86
TF-VE280N	395	174	66	85	145	99	74	257	179	86
TF-VE2100N	395	174	66	85	145	99	74	257	179	86

CARACTERISTIQUES ET TARIF HT EN €

Modèle	Débit l/min		Vide final	Puissance	Raccord d'entrée	Capacité d'huile	Dimensions	Poids (Kg)	
	50Hz	60Hz							
TF-VE215N	42	50	2X10-1 Pa	1/4 Hp	1/4" flare	200	308x124x224	7,5	
TF-VE225N SV	70	84		1/3Hp	1/4" flare	200	318x124x234	8,5	
TF-VE245N SV	128	142		1/2Hp	1/4 & 3/8" flare	325	338x138x244	10,4	
TF-VE260N SV	170	198		3/4Hp	1/4 & 3/8" flare	580	395x145x257	15,8	
TF-VE280N SV	226	254		1Hp	1/4 & 3/8" flare	500	395x145x257	16,2	
TF-VE2100N SV	283	340		1Hp	1/4 & 3/8" flare	590	395x145x257	16,7	