DESCRIPTION

Une température constante, point clé de la conservation.

Les brusques changements de température affectent le vin en entraînant un vieillissement aléatoire ou pire, une dégradation irréversible des bouteilles.
La fonction de base des splits Friax est d'obtenir la stabilité des températures en rafraîchissant ou en réchauffant la cave (suivant modèle).

Une hygrométrie adaptée.

Un air trop sec est néfaste pour la garde. Il assèche l'extrémité des bouchons entrainant l'écoulement du liquide. L'air pénétrant à l'intérieur de la bouteille provoque une madérisation et une perte irrémédiable des arômes.
L'excès d'humidité décolle et dégrade les étiquettes diminuant en grande partie la valeur des précieux flacons.
Le procédé Cold Water Recycling(CWR) de Friax maintient la cave dans une plage d'humidité idéale. Les caves trop humides sont assainies. Pour les caves trop sèches, les modèles de l'appellation Vintage sont équipés du HGR% qui permet de remonter l'humidité sans apport de chaleur ni de traitement sur l'eau.

L'Absence de vibrations.

Les vibrations nuisent au vin, inutile d'en rajouter. Les machines Friax pour la cave sont fournies avec leur propre support antivibratile comprenant une double barrière d'amortisseurs pour le compresseur. Les tubulures internes sont étudiées pour ne transmettre aucune vibration au travers des liaisons frigorifiques jusqu'à la cave.

Une régulation sans faille.

L'esthétique de la télécommandesans fil associée aux dernières technologies de contrôle font de Friax un leader dans le domaine de la cave à vin.

Des produits adaptés et faciles à poser

Par la diversité de sa gamme, Friax répond aux nombreux problèmes d'implantations rencontrés. Groupes de condensation à air ou à eau, gainable suivant modèles. Evaporateurs plafonniers, muraux ou gainables, vous trouverez toujours une configuration adaptée à votre situation.

Télécommande sans fil RSF

La régulation comprend :
1 télécommande sans fil à affichage digital rétro éclairé à fixation murale
1 support de table
1 boitier de raccordement intégrant une carte de puissance et une
carte de communication à radio fréquence
1 sonde de température NTC condenseur
1 sonde de température cave sur modèles Genesis
1 sonde de température/hygrométrie cave sur modèles Vintage
1 cable RJ45 Patch de 5 m pour le raccordement de la sonde cave

Caractéristiques du régulateur - Raccordement

Sectionneur On/Off en façade
Voyants de contrôle et d'alarmes
Alimentation 230 V
Contact compresseur.
Contact ventilateur évaporateur avec controle de vitesse 0-10V pour moteurs EC
Contact ventilateur condenseur avec controle de vitesse 0-10V pour moteurs EC
Auto-adaptation à la configuration du split et au type de motorisation évaporateur et groupe (EC ou AC)
Gestion de la résistance de carter avec fonction d'optimisation toutes saisons même lorsque arrêt de l'appareil par la télécommande
Mode Pump Down sur certains modèles
Contact d'alarmes NO/NF
Boitier ABS noir

Télécommande sans fil à radio-fréquence

Affichage de la température cave
Affichage de l'humidité sur modèles Vintage
Affichage de l'heure
Affichage des dégivrages
Affichage de la vitesse du ventilateur du groupe extérieur sur les modèles 30 et 48.

DESCRIPTION (suite)

Affichage du mode de fonctionnement (Chaud ou Froid)
Affichage de l'humidification pour modèles Vintage
Affichage de la température de condensation
Ecran à cristaux liquides rétro éclairé
Clavier de réglage et d'intervention
Alimentation par pile LR03 AAA
Installation à l'intérieur ou à l'extérieur de la cave

REGULATION SANS FIL RSF

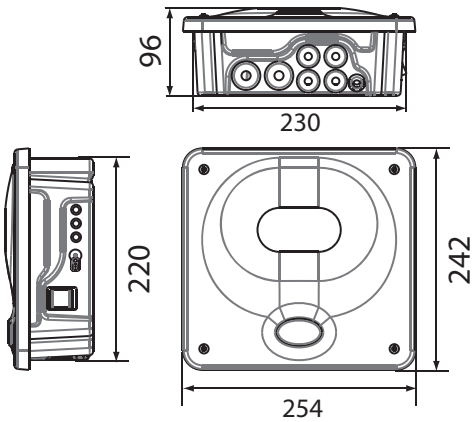

La télécommande peut être déportée à l'extérieur de la cave

EQUIPEMENT & ACCESSOIRES

GROUPE DE CONDENSATION

Châssis en tôle galvanisée avec support mural Plug & Lock + plots antivibratiles
Carrosserie peinture époxy Ral 7035 pour installation en extérieur
Condenseur à air sur groupes EVPL
Groupe gainable avec accessoire sur SPC 30 et 48
Condenseur à eau sur groupes WEVPL
Ventilateur de brassage additionnel sur groupes W
Ligne liquide déshydrateur + voyant
HBP Pressostats à cartouche HP et BP
KPC Régulation de la pression de condensation par variation de vitesse du ventilateur sur les groupes à air
VEP vanne à eau pressostatique sur groupe à eau
RC Résistance de carter régulée sur groupe à air
Raccordements frigorifiques sur vannes Flare en façade avec prises de pressions
Coffret électrique étanche
Précharge fluide frigorigène

Accessoires:
KFG-GCG kit façade gainable pour SPC 30 et 48
BNS Kit bas niveau sonore

EVAPORATEURS PLAFONNIERS EVPL

Froid seul
CWR (Cold Water Recycling) stabilisation de l'hygrométrie
Détendeur thermostatique inox
PDO électro-vanne Pump Down sur modèles 170 et 230
Carrosserie aluminium laqué Ral 7024 pour les modèles 30 - 48
Carrosserie ABS recyclable Ral 7024 pour les modèles 82 - 122
Carrosserie ABS recyclable blanc pour les modèles 170 - 230
Raccordements frigorifiques Flare
. Livré sous pression d'Azote

Accessoires:
KWSP-I Kit : kit modbus pour supervision
KWSP-II : Kit Cave connectée
KPM kit de pose murale : (sur les modèles 30 à 122)

EQUIPEMENT & ACCESSOIRES (suite)

EVAPORATEURS PLAFONNIERS EVPL

Equipements Genesis plus
KCH chauffage intégré
KHGR% Humidificateur intégré

Accessoires :

KWSP-I Kit : Kit modbus pour supervision
KWSP-II Kit : Kit cave connectée
KPM: kit de pose murale (uniquement sur les modèles 30 à 122)
KLP: kit limiteur de pression pour humidificateur

CARACTERISTIQUES DES SPLIT EVPL

SPLIT SYSTEM A CONDENSATION A AIR OU A EAU

+32°C ext		SPC...	30	48	82	122	170	230
Puissance frigorifique		W	780	1100	1550	2200	2900	3500
Puissance chauffage		W	850*	850*	850*	1000*	1600*	2000*
Groupe de condensation		SPC...	30	48	82	122	170	230
Tension		50Hz	230 V/1+T	230 V/1+T	230 V/1+T	230 V/1+T	230 V/1+T	230 V/1+T
Débit d'air		m3/h	225	335	1130	980	1700	1700
Intensité absorbée		A max	2,6	3,3	4,5	6,5	7,8	10,4
Niveau de pression sonore à 5m	Sans BNS db		40	44	44	44	51	51
	Avec BNS db		37	41	41	41	48	48
	W db		37	40	40	40	47	47
Raccordements gaz	Aspiration	(Flare) Ø	3/8"	3/8"	3/8"	1/2"	5/8"	5/8"
	Liquide	(Flare) Ø	1/4»	1/4»	1/4»	1/4»	3/8»	3/8»
Raccordement eau sur W		Ø	2 x 1/2"M	2 x 1/2" M	2 x 1/2"M	2 x 1/2" M	2 x 1/2"M	2 x 1/2" M
Poids net		kg	36	38	54	57	63	63
Couleur carrosserie			RAL 7035	RAL 7035	RAL 7035	RAL 7035	RAL 7035	RAL 7035
Fluide Frigorigène			R134A	R134A	R452A	R452A	R452A	R452A
Evaporateur		SPC...	30	48	82	122	170	230
Ventilateur		Nb x Ø mm	1 x 200	2 x 200	2 x 200	2 x 200	3 x 200	4 x 200
Débit d'air		m3/h	280	590	650	580	870	1160
Intensité max évaporateur		Genesis A max.	0,2	0,4	0,4	0,4	0,6	0,8
		Classic / Vintage A max.	3,9	4,1	4,1	4,8	7,6	9,5
Raccordements gaz	Aspiration	(Flare) Ø	3/8"	3/8"	3/8"	1/2"	5/8"	5/8"
	Liquide	(Flare) Ø	1/4"	1/4"	1/4"	1/4"	3/8"	3/8"
Poids net	kg		11,5	13	12,5	13,5	18	23
Couleur carrosserie			Anthracite	Anthracite	Anthracite	Anthracite	Anthracite	Anthracite

* Sur Vintage

SELECTION

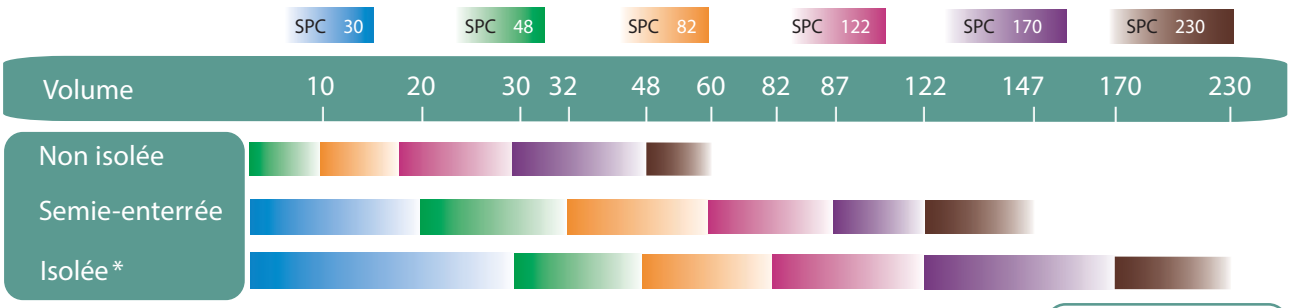

Référence
T° ext : 32° C
T° cave : 12° C

*Isolation du plafond et des parois de 60mm de PU
Avertissement : les sélections présentées sur ce diagramme ne sont données qu'à titre indicatif et ne peuvent en aucun cas remplacer un bilan thermique qui prendra en compte l'ensemble des paramètres liés à votre cave.

DIMENSIONS

Groupes de condensation à air des splits EVPL GENESIS et VINTAGE
SPC 30 - 48

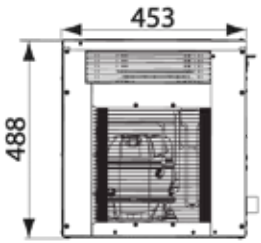

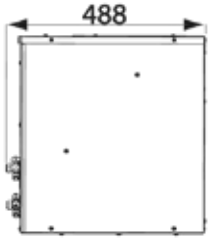

Les groupes Friax sont livrés avec leur support mural pour une installation en extérieur.
Pour des installations à l'intérieur d'un local technique, Les groupes de tailles 30 et 48 peuvent être gainés avec le kit facade KFG-GCG et certains accessoires.
Attention ! Ils ne sont pas isolés thermiquement et ne peuvent donc pas être posés dans les caves.
A l'aide des tableaux ci-dessous, sélectionnez le type de gaine à utiliser pour le gainage des groupes SPC 30 et 48.
La couleur au point d'intersection entre le nombre de coude et la longueur totale de gaine permet de déterminer le type de gaine à utiliser.

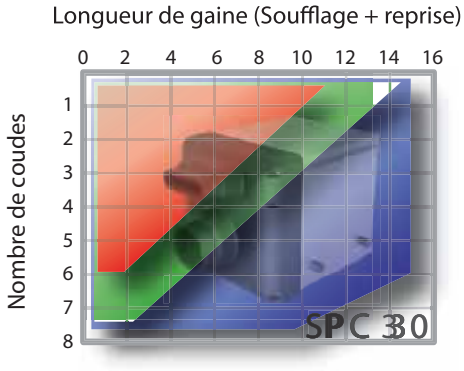

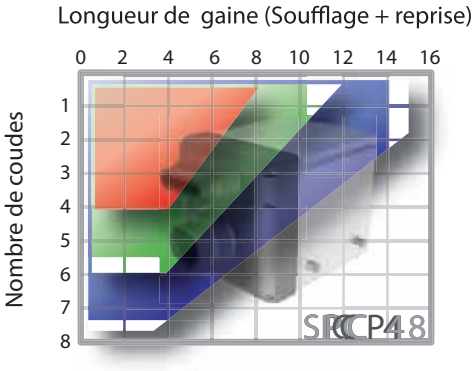

Gaine souple isolée laine de verre ø200 (**KGS200**) ou Gaine semi-rigide polyéthylène ø180 (**KGR180**)

Gaine semi-rigide polyéthylène ø160 (**KGR160**)

Gaine souple isolée laine de verre ø160 (**KGS160**)

SPC 82 -122

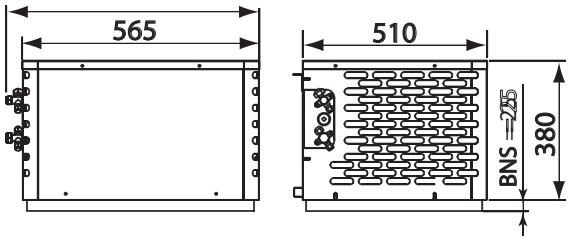

SPC 170 - 230

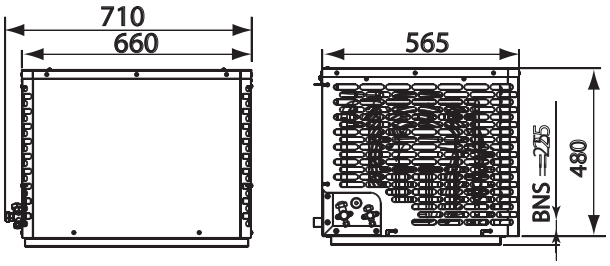

Groupes de condensation à eau (W) des splits EVPL GENESIS et VINTAGE
SPC 30 - 230

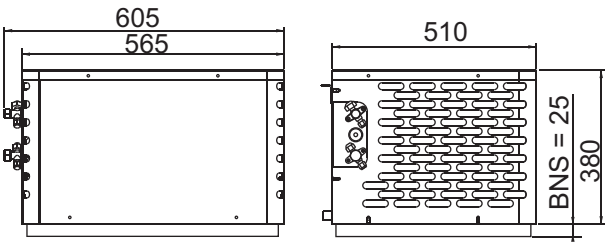

DIMENSIONS (suite)

Evaporateurs plafonniers EVPL GENESIS et VINTAGE

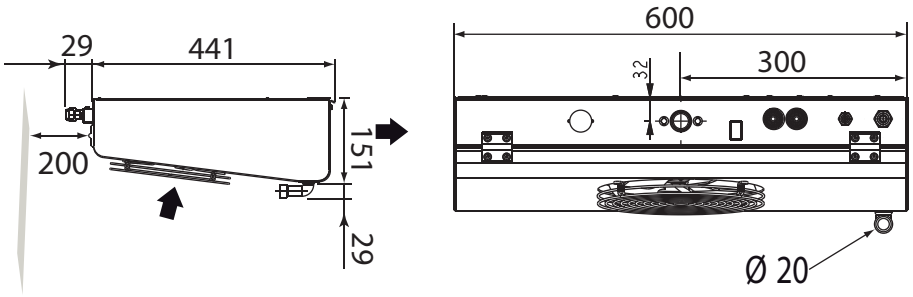

SPC 48

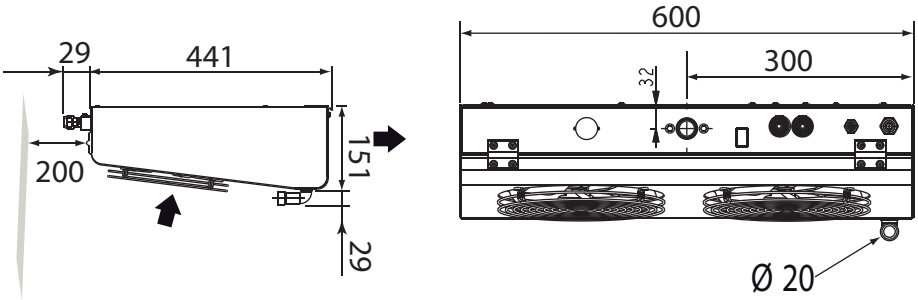

SPC 82* - 122* - 170** - 230***

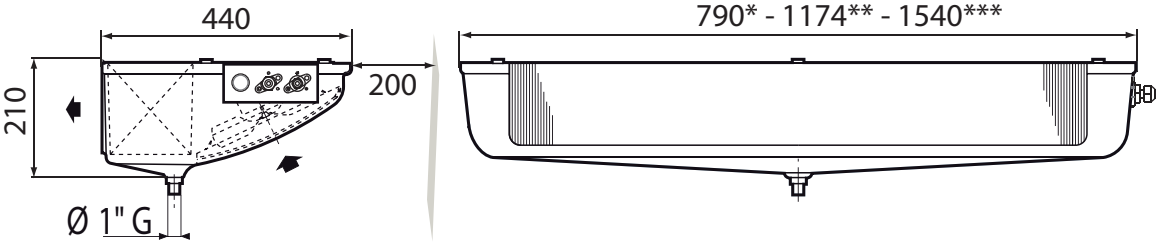

ACCESSOIRES
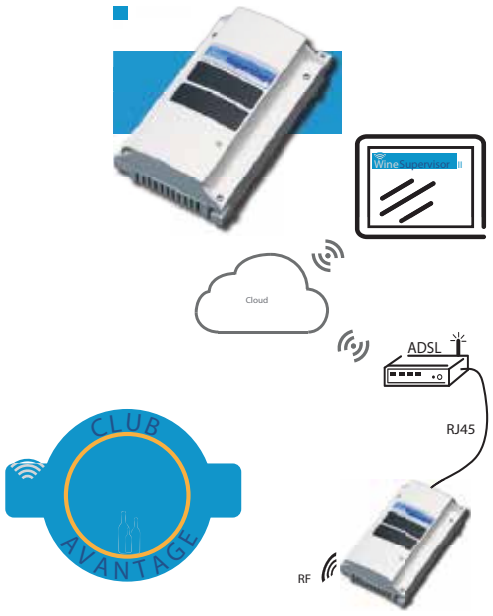
En connectant WineSupervisor II à votre climatiseur Friax, vous allez pouvoir suivre et contrôler votre cave, partout.
Cartographie des caves connectées
Visualisation de l'état de fonctionnement des caves
Affichage des paramètres des climatiseurs Friax
Historique des températures et de l'humidité
Table des alarmes
Envois d'alertes en temps réel
Réglages des consignes
Reproduction de profils de caves naturelles
Augmentation de la durée de garantie*